5.5V 4.0F

5V / 4.0F

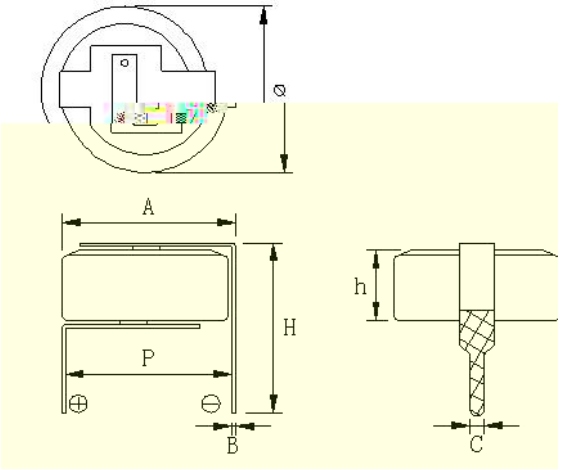
Ø
A
H
h
P
B
C

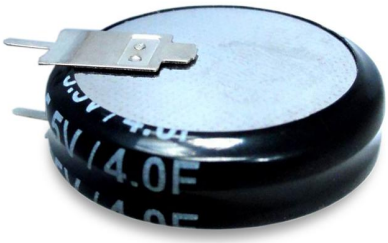
4.0F

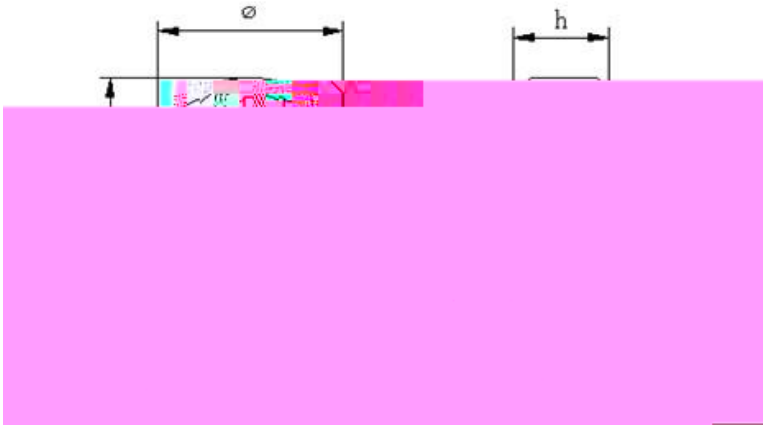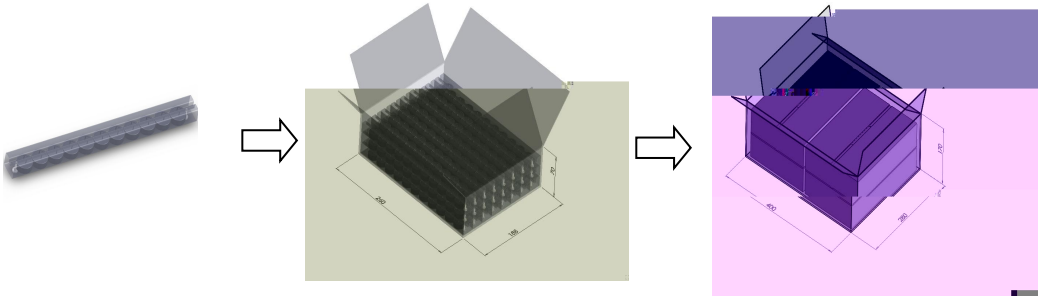
Ø
h